ゼッケンの若い選手が「赤」になります

【Aコート】【 チャンピオン 小学3年 男子 15名 】

優勝 準優勝 3位×2

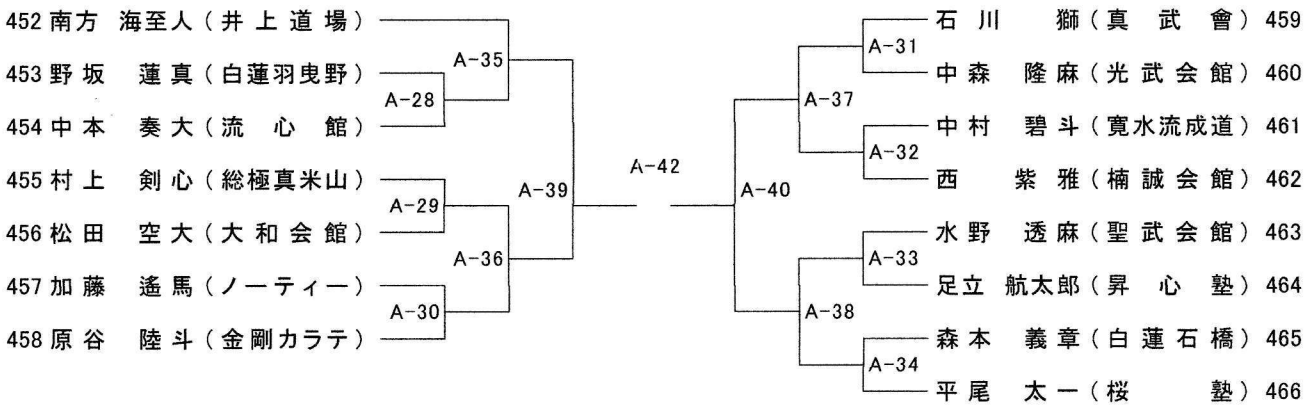

【Aコート】【 チャンピオン 小学4年 男子 30kg未満 9名 】

優勝 準優勝 3位×2

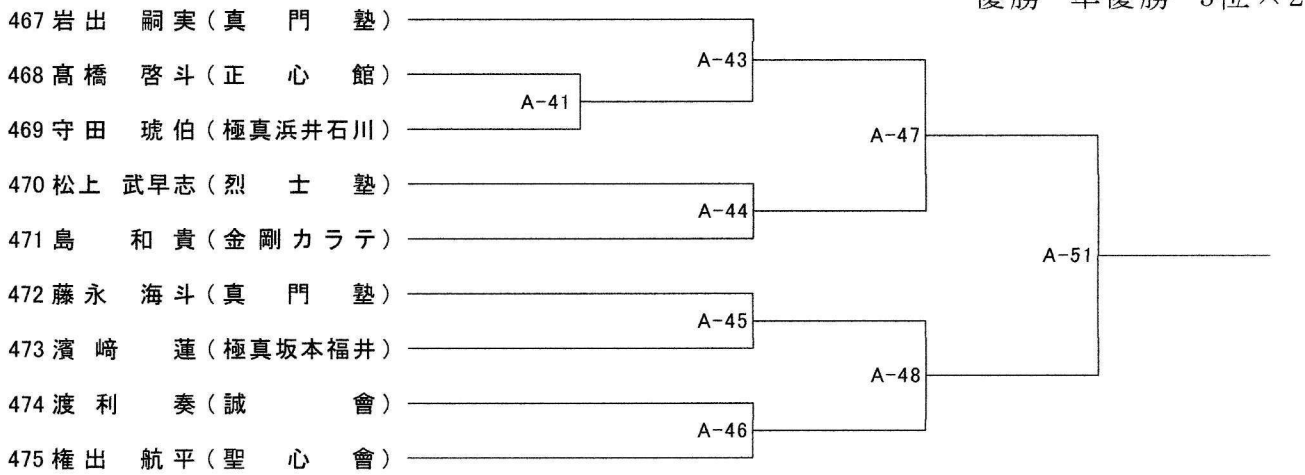

【Aコート】【 チャンピオン 小学4年 男子 30kg以上 18名 】
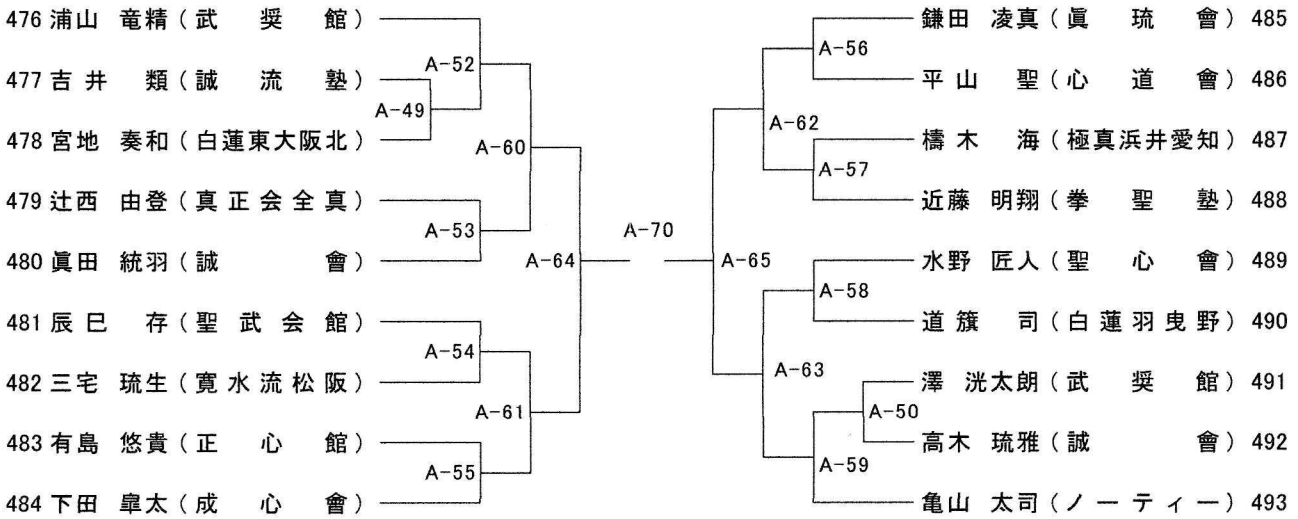
優勝 準優勝 3位×2